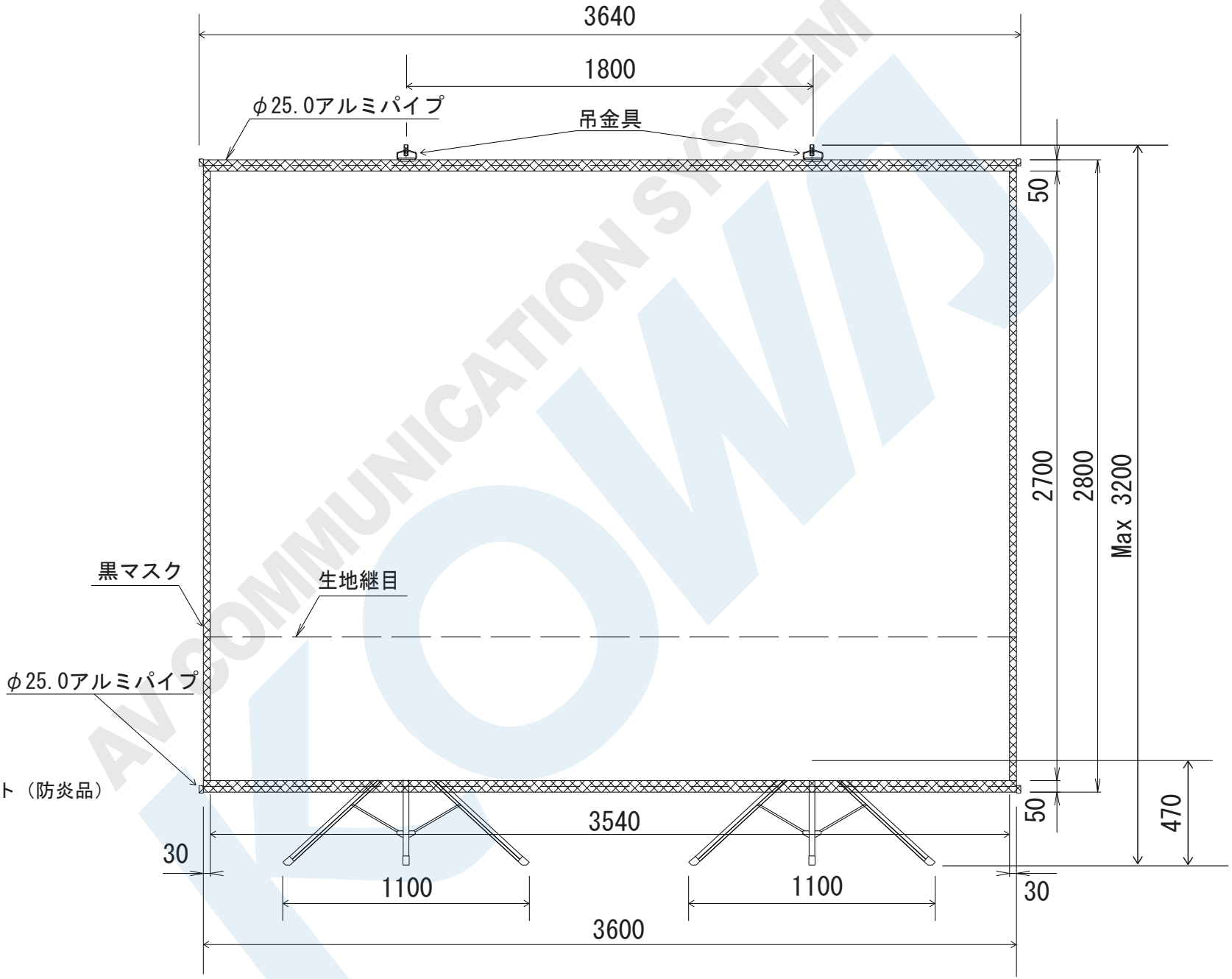

スクリーン
生地：ファインホワイト（防炎品）
パイプ材質：アルミ
質量：１１．５ｋｇ

スタンド
材質：スチール
仕上：メッキ
質量：４．０ｋｇ

単位mm

AV COMMUNICATION SYSTEM KOWA	外形寸法図	ダブル三脚スタンド式スクリーン	メーカー名 KOWA	電 源	作成日
		W－12ビニールホワイトスクリーン	コードNo 01230	質 量 図面余白に記載	2017/06/01